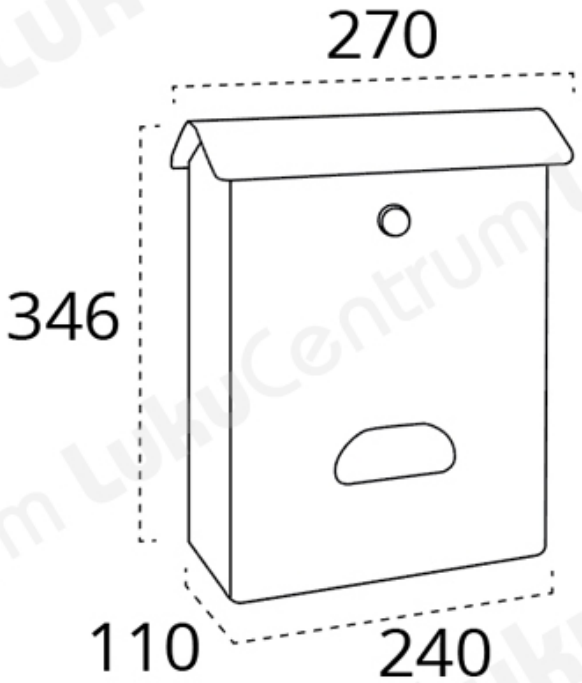| TOOTENIMETUS | SOODUS | HIND |
|---|---|---|
| Ð?Ð¾Ñ?Ñ?Ð¾Ð²Ñ?Ð¹ Ñ•Ñ?Ð¸Ðº Arregui Costa E-5304 (Ñ?Ñ?Ñ?Ð½Ñ?Ð¹) | | 0.00 ? |