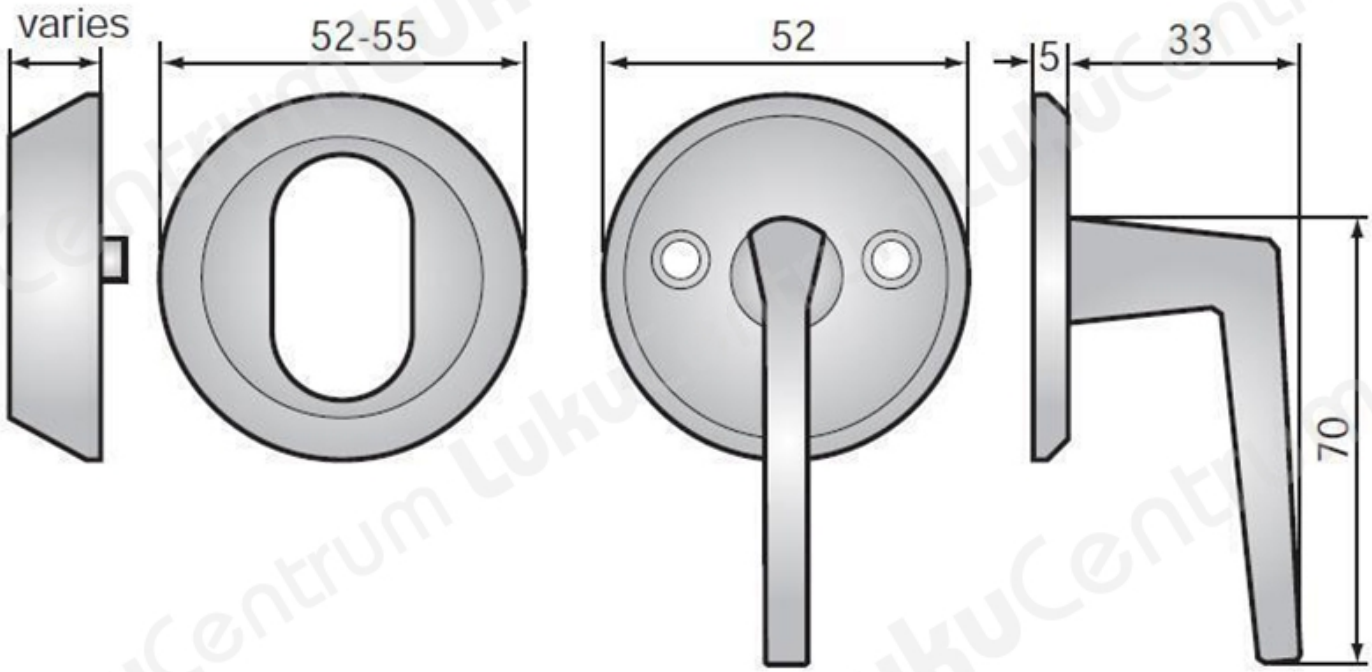TOOTENIMETUS	SOODUS	HIND
ÐºÐ¾Ð¼Ð¿Ð»Ðµ Ð½Ð°Ð»Ð°Ð´Ð¾Ð¼ ASSA 9256 (Ð±Ð»ÐµÑ•Ñ?Ñ•Ñ?Ð¸Ð¹ Ñ Ñ?Ð¾Ð¼	64.54 ?	80.67 ?
ÐºÐ¾Ð¼Ð¿Ð¿Ð¿ÐµÐºÑ? Ð½Ð°ÐºÐ»Ð°Ð´Ð¾Ð¼ ASSA 9256 (Ð¼Ð°Ñ?Ð¾Ð²Ñ?Ð¹ Ñ Ñ?Ð¾Ð¼)	64.54 ?	80.67 ?
ÐºÐ¾Ð¼Ð¿Ð¿Ð¿ÐµÐºÑ? Ð½Ð°ÐºÐ»Ð°Ð´Ð¾Ð¼ ASSA 9256 (Ð¿Ð¾Ð»Ð¸Ñ?Ð¾Ð²Ð°Ð½Ð½Ð°Ñ• Ð»Ð°Ñ?Ñ?Ð½Ñ?)	78.80 ?	98.50 ?
ÐºÐ¾Ð¼Ð¿Ð¿Ð¿ÐµÐºÑ? Ð½Ð°ÐºÐ»Ð°Ð´Ð¾Ð¼ ASSA 9256 (Ð¼Ð°Ñ?Ð¾Ð²Ð°Ñ• Ð»Ð°Ñ?Ñ?Ð½Ñ?)	69.42 ?	86.78 ?