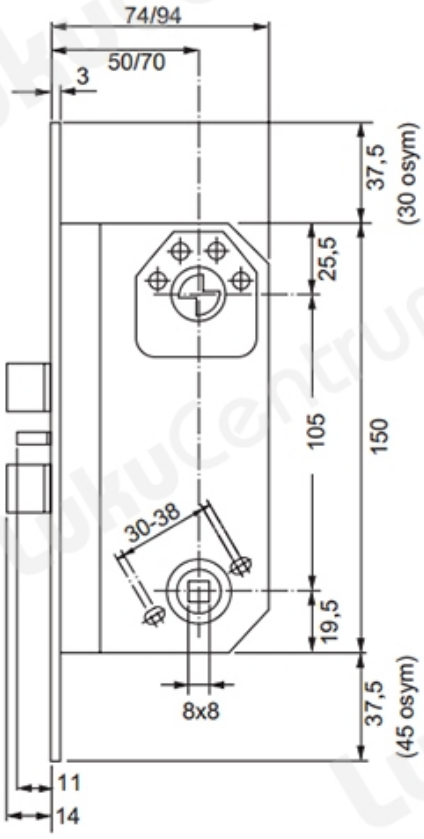TOOTENIMETUS	SOODUS	HIND
Ð?Ð¾Ñ?Ð¿Ñ?Ñ• Ð·Ð°Ð¼Ð°Ð° ASSA 1560	101.96 ?	116.52 ?