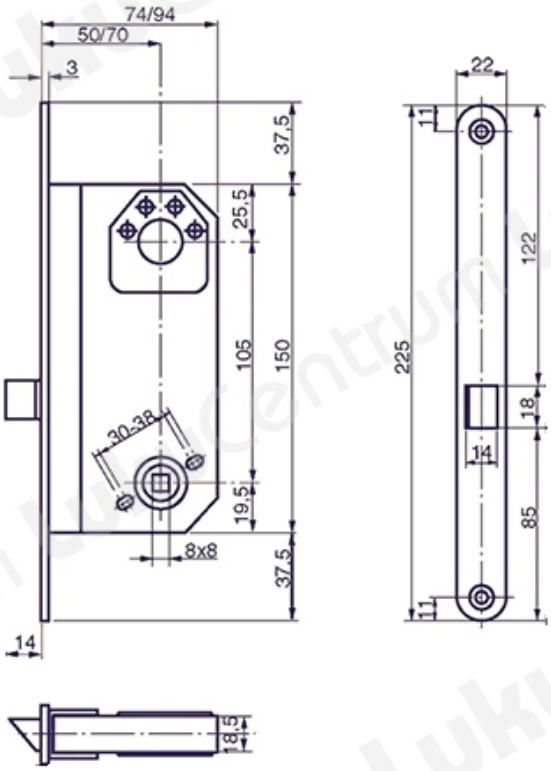TOOTENIMETUS	SOODUS	HIND
Lock case 1498-50	43.52 ?	49.74 ?