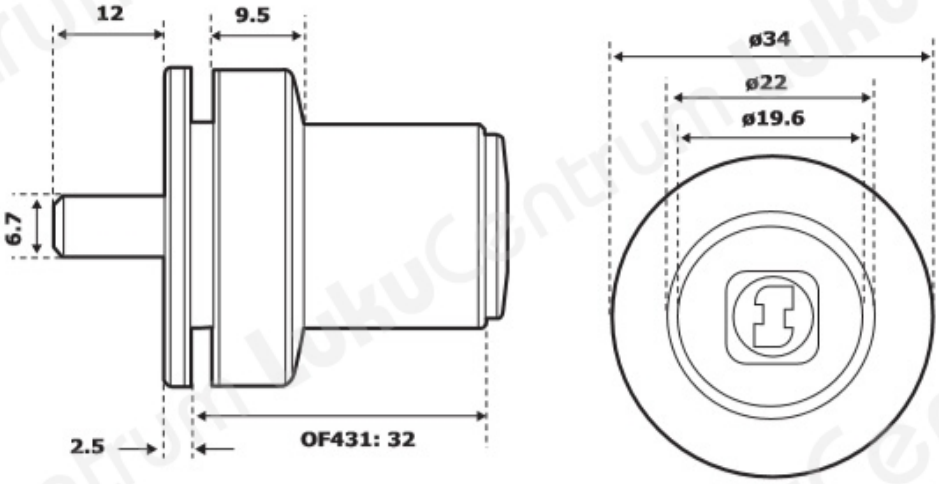TOOTENIMETUS	SOODUS	HIND
Ð?Ð°Ð¼Ð¾Ð º Ñ• Ð½Ð°Ð¶Ð¸Ð¼Ð½Ð¾Ð¹ Ð·Ð°Ñ?ÐµÐ»Ð°Ð¾Ð¾Ð¼Ð¹ ABLOY OF431T Protec2 (c 2 ÐºÐ»Ñ?Ñ?Ð°Ð¼Ð¸)		230.18 ?
Ð?Ð°Ð¼Ð¾Ð º Ñ• Ð½Ð°Ð¶Ð¸Ð¼Ð½Ð¾Ð¹ Ð·Ð°Ñ?ÐµÐ»Ð°Ð¾Ð¾Ð¼Ð¹ ABLOY OF431T Protec2 (Ð±ÐµÐ· ÐºÐ»Ñ?Ñ?ÐµÐ¹)		196.69 ?