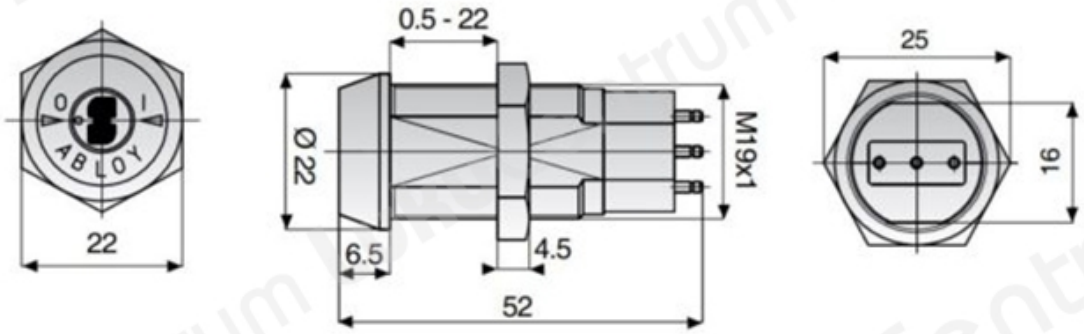TOOTENIMETUS	SOODUS	HIND
Mini switch lock ABLOY EP400T Protec2 (w 2 keys)		229.45 ?