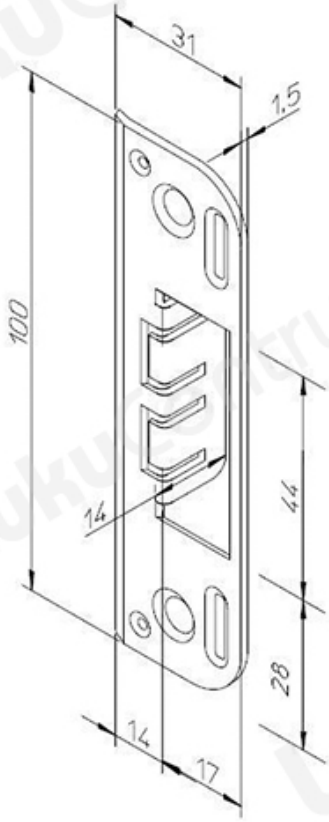TOOTENIMETUS	SOODUS	HIND
Ð?Ñ?Ð²ÐµÑ?Ð½Ñ?Ðµ Ð¿Ð»Ð°Ð½Ðºð¸ ABLOY 0045 Fe/ZN	1.24 ?	1.24 ?