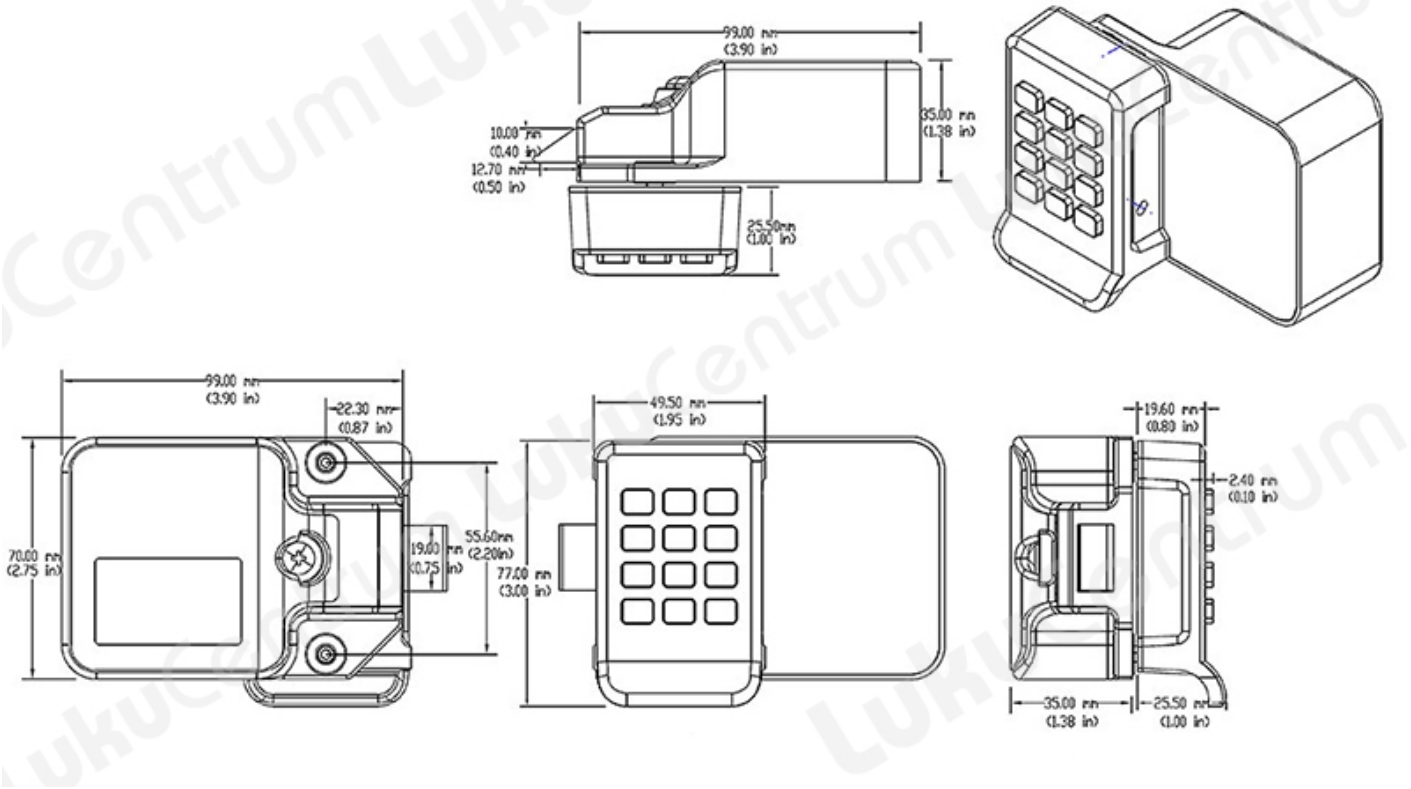TOOTENIMETUS	SOODUS	HIND
Đ-Đ»ĐµĐºÑ?Ñ?Đ¾Đ½Đ½Ñ?Đ¹ Đ·Đ°Đ¼Đ¾Đº Đ´Đ»Ñ• Ñ?ĐºĐ°Ñ?Ñ?Đ¸ĐºĐ¾ĐŁ-smart Ultra PT300BWR-01 (RFID, PIN, Đ¿Ñ?Ñ?Đ¶Đ¸Đ½Đ½Đ°Ñ• Đ·Đ°Ñ?ĐµĐ»ĐºĐ°)		0.00 ?
Đ-Đ»ĐµĐºÑ?Ñ?Đ¾Đ½Đ½Ñ?Đ¹ Đ·Đ°Đ¼Đ¾Đº Đ´Đ»Ñ• Ñ?ĐºĐ°Ñ?Ñ?Đ¸ĐºĐ¾ĐŁ-smart Ultra PT300BWR-02 (RFID, PIN, Deadbolt)		0.00 ?