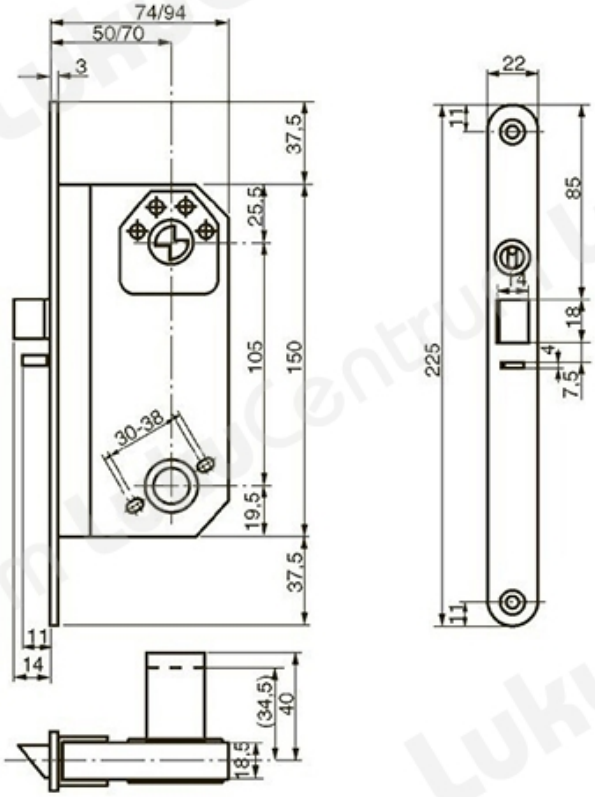TOOTENIMETUS	SOODUS	HIND
Đ?Đ¾Ñ?Đ¿Ñ?Ñ• Đ·Đ°Đ¼Đ°Đ° ASSA 5584-50	139.67 ?	159.62 ?