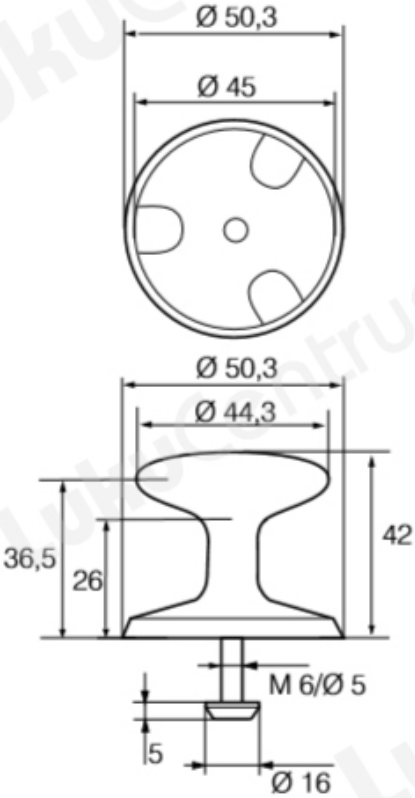TOOTENIMETUS	SOODUS	HIND
[illegible]		
Ð?Ð½Ð¾Ð¿Ð¾Ñ?Ð½Ð°Ñ• Ñ?Ñ?Ñ?ÐºÐ° ABLOY DP117 K Ms/CR (Ð±Ð»ÐµÑ•Ñ?Ñ•Ñ?Ð¸Ð¹ Ñ Ñ?Ð¾Ð¼, Ñ•ÐºÐ²Ð¾Ð·Ð½Ð¾Ðµ ÐºÑ?ÐµÐ¿Ð»ÐµÐ½Ð¸Ðµ, Ð¾Ð´Ð½Ð¾Ñ•Ñ?Ð¾Ñ?Ð¾Ð½Ð¸Ð¹)		45.69 ?
Ð?Ð½Ð¾Ð¿Ð¾Ñ?Ð½Ð°Ñ• Ñ?Ñ?Ñ?ÐºÐ° ABLOY DP117 K Ms/HCR (Ð¼Ð°Ñ?Ð¾Ð²Ñ?Ð¹ Ñ Ñ?Ð¾Ð¼, Ñ•ÐºÐ²Ð¾Ð·Ð½Ð¾Ðµ ÐºÑ?ÐµÐ¿Ð»ÐµÐ½Ð¸Ðµ, Ð¾Ð´Ð½Ð¾Ñ•Ñ?Ð¾Ñ?Ð¾Ð½Ð¸Ð¹)		54.57 ?