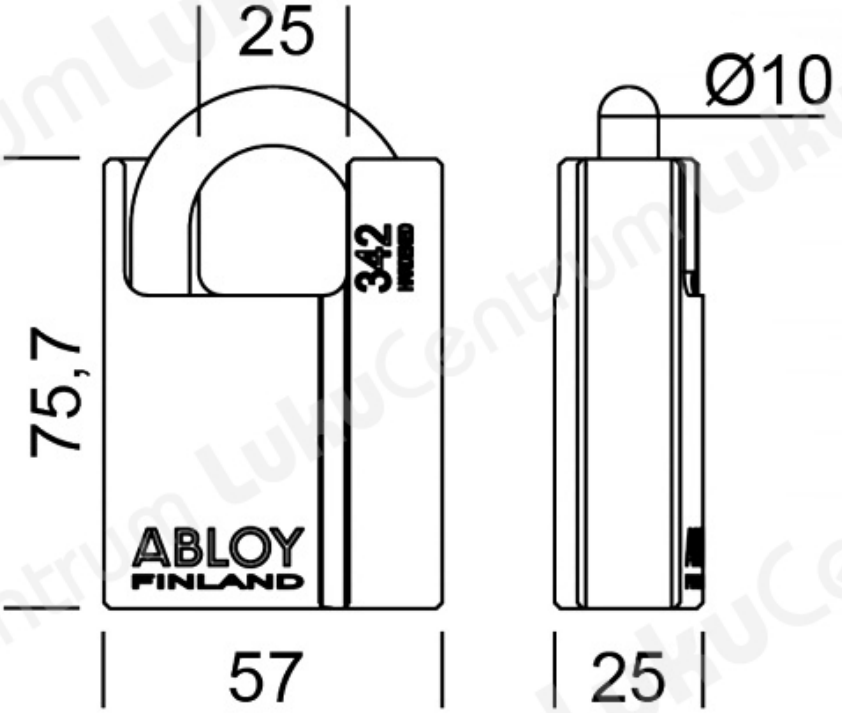TOOTENIMETUS	SOODUS	HIND
Đ•Đ°Đ²ĐµÑ•Đ½Đ¾Đ¹ Đ·Đ°Đ¼Đ¾Đº ABLOY PL342/25T Protec2 (c 2 ĐºĐ»Ñ?Ñ?Đ°Đ¼Đ¸)	187.34 ?	214.10 ?
Đ•Đ°Đ²ĐµÑ•Đ½Đ¾Đ¹ Đ·Đ°Đ¼Đ¾Đº ABLOY PL342/25T Protec2 (Đ±ĐµĐ· ĐºĐ»Ñ?Ñ?ĐµĐ¹)	140.46 ?	160.53 ?
Đ•Đ°Đ²ĐµÑ•Đ½Đ¾Đ¹ Đ·Đ°Đ¼Đ¾Đº ABLOY PL342/25C Classic (c 2 ĐºĐ»Ñ?Ñ?Đ°Đ¼Đ¸)	119.28 ?	136.32 ?
Đ•Đ°Đ²ĐµÑ•Đ½Đ¾Đ¹ Đ·Đ°Đ¼Đ¾Đº ABLOY PL342/25C Classic (Đ±ĐµĐ· ĐºĐ»Ñ?Ñ?ĐµĐ¹)	107.29 ?	122.62 ?
Đ•Đ°Đ²ĐµÑ•Đ½Đ¾Đ¹ Đ·Đ°Đ¼Đ¾Đº ABLOY PL342/25B Sentry (c 2 ĐºĐ»Ñ?Ñ?Đ°Đ¼Đ¸)	131.80 ?	150.63 ?
Đ•Đ°Đ²ĐµÑ•Đ½Đ¾Đ¹ Đ·Đ°Đ¼Đ¾Đº ABLOY PL342/25N Protec (c 2 ĐºĐ»Ñ?Ñ?Đ°Đ¼Đ¸)	176.83 ?	0.00 ?
Đ•Đ°Đ²ĐµÑ•Đ½Đ¾Đ¹ Đ·Đ°Đ¼Đ¾Đº ABLOY PL342/25N Protec (Đ±ĐµĐ· ĐºĐ»Ñ?Ñ?ĐµĐ¹)	159.89 ?	0.00 ?