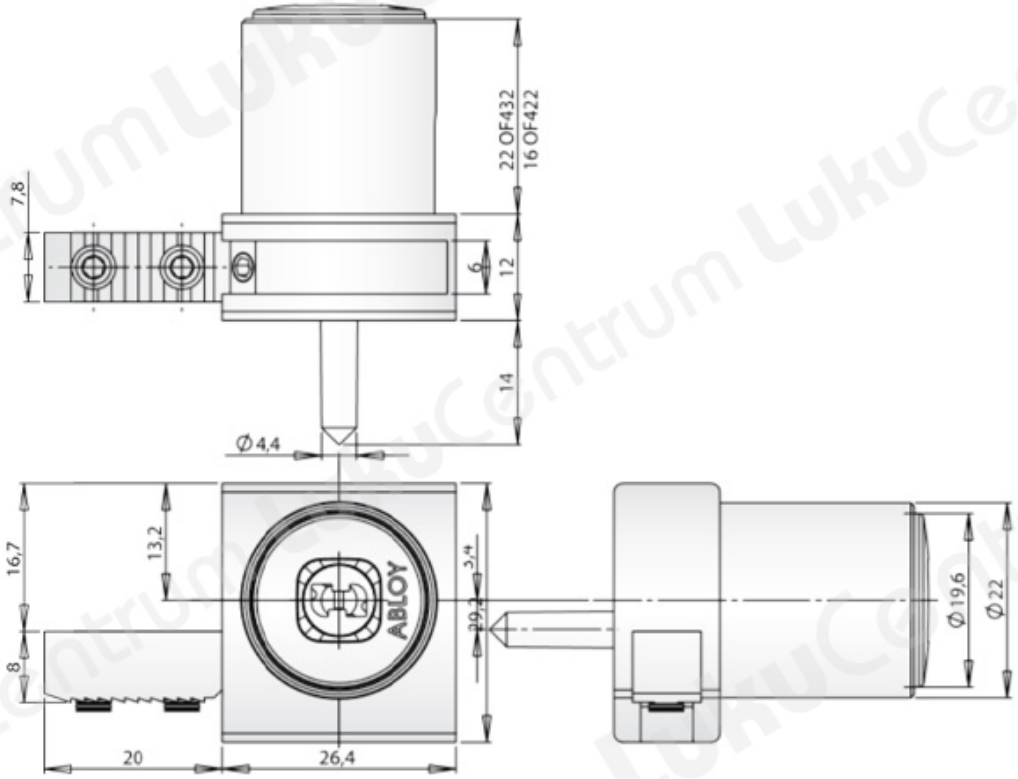TOOTENIMETUS	SOODUS	HIND
Ð?Ð°Ð¼Ð¾Ð° Ñ• Ð½Ð°Ð¶Ð¸Ð½Ð¾Ð¾ Ð·Ð°Ñ?ÐµÐ»Ð°Ð¾Ð¾Ð¾ ABLOY OF422C Classic (c 2 ÐºÐ»Ñ?Ñ?Ð°Ð¼Ð¸)		119.08 ?
Ð?Ð°Ð¼Ð¾Ð° Ñ• Ð½Ð°Ð¶Ð¸Ð½Ð¾Ð¾ Ð·Ð°Ñ?ÐµÐ»Ð°Ð¾Ð¾Ð¾ ABLOY OF422C Classic (Ð±ÐµÐ· ÐºÐ»Ñ?Ñ?ÐµÐ¹)		109.09 ?