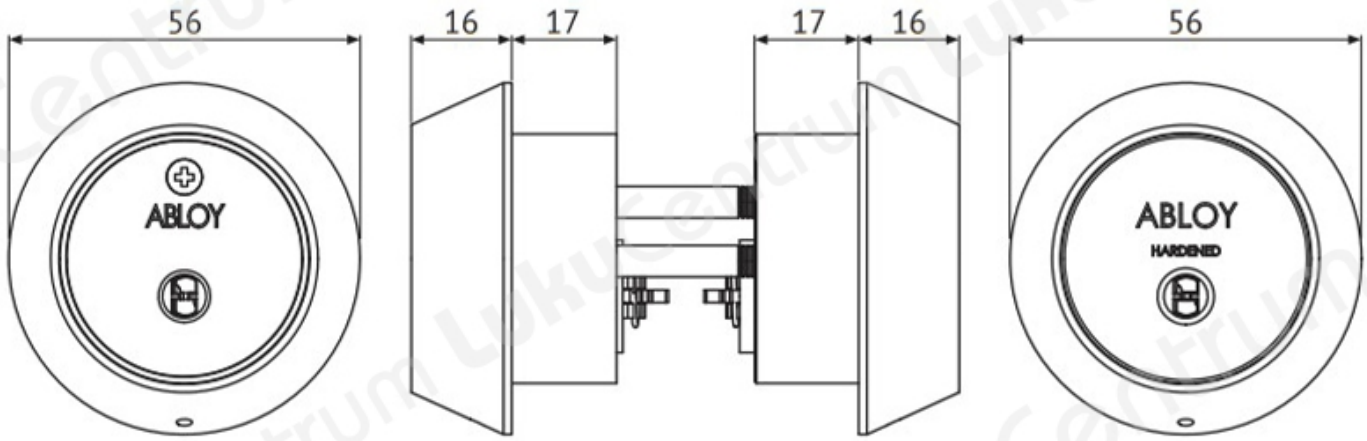TOOTENIMETUS	SOODUS	HIND
Đ¦Đ¸Đ»Đ¸Đ½Đ´Ñ? ABLOY CY205U Novel CR (Đ±Đ»ĐµÑ•Ñ?Ñ•Ñ?Đ¸Đ¹ Ñ Ñ?Đ¾Đ¼, c 3 ĐºĐ»Ñ?Ñ?Đ°Đ¼Đ¸)		265.46 ?
Đ¦Đ¸Đ»Đ¸Đ½Đ´Ñ? ABLOY CY205U Novel CR (Đ±Đ»ĐµÑ•Ñ?Ñ•Ñ?Đ¸Đ¹ Ñ Ñ?Đ¾Đ¼, Đ±ĐµĐ· ĐºĐ»Ñ?Ñ?ĐµĐ¹)		215.43 ?
Đ¦Đ¸Đ»Đ¸Đ½Đ´Ñ? ABLOY CY205U Novel HCR (Đ¼Đ°Ñ?Đ¾Đ²Ñ?Đ¹ Ñ Ñ?Đ¾Đ¼, c 3 ĐºĐ»Ñ?Ñ?Đ°Đ¼Đ¸)		293.02 ?
Đ¦Đ¸Đ»Đ¸Đ½Đ´Ñ? ABLOY CY205U Novel HCR (Đ¼Đ°Ñ?Đ¾Đ²Ñ?Đ¹ Ñ Ñ?Đ¾Đ¼, Đ±ĐµĐ· ĐºĐ»Ñ?Ñ?ĐµĐ¹)		237.70 ?