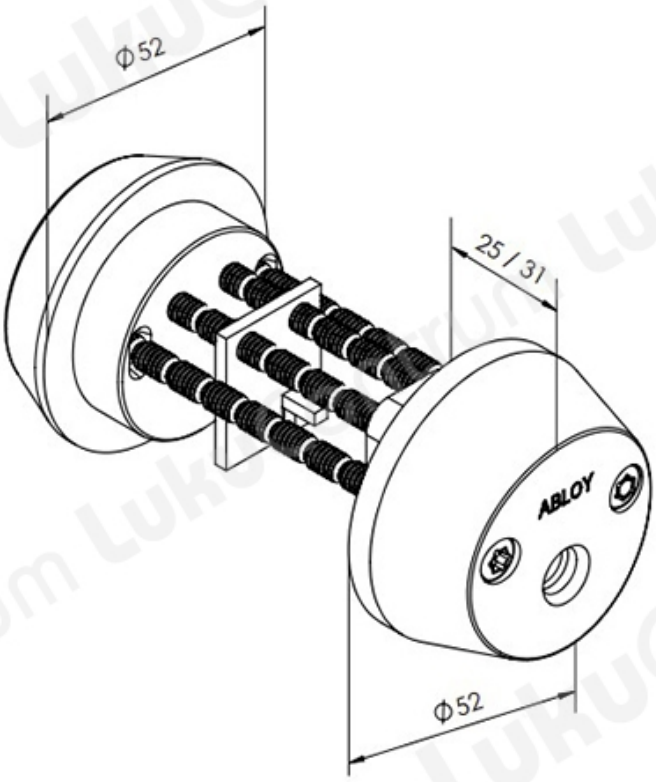TOOTENIMETUS	SOODUS	HIND
Đ¦Đ¸Đ»Đ¸Đ½Đ´Ñ? ABLOY CY061T Protec2 CR (Đ±Đ»ĐµÑ•Ñ?Ñ•Ñ?Đ¸Đ¹ Ñ Ñ?Đ¾Đ¼, c 3 ĐºĐ»Ñ?Ñ?Đ°Đ¼Đ¸)		242.34 ?
Đ¦Đ¸Đ»Đ¸Đ½Đ´Ñ? ABLOY CY061T Protec2 CR (Đ±Đ»ĐµÑ•Ñ?Ñ•Ñ?Đ¸Đ¹ Ñ Ñ?Đ¾Đ¼, Đ±ĐµĐ· ĐºĐ»Ñ?Ñ?ĐµĐ¹)		162.96 ?
Đ¦Đ¸Đ»Đ¸Đ½Đ´Ñ? ABLOY CY061T Protec2 HCR (Đ¼Đ°Ñ?Đ¾Đ²Ñ?Đ¹ Ñ Ñ?Đ¾Đ¼, c 3 ĐºĐ»Ñ?Ñ?Đ°Đ¼Đ¸)		266.55 ?
Đ¦Đ¸Đ»Đ¸Đ½Đ´Ñ? ABLOY CY061T Protec2 NiHa (Đ¼Đ°Ñ?Đ¾Đ²Ñ?Đ¹ Đ½Đ¸ĐºĐµĐ»Ñ?, Đ±ĐµĐ· ĐºĐ»Ñ?Ñ?ĐµĐ¹)		187.40 ?