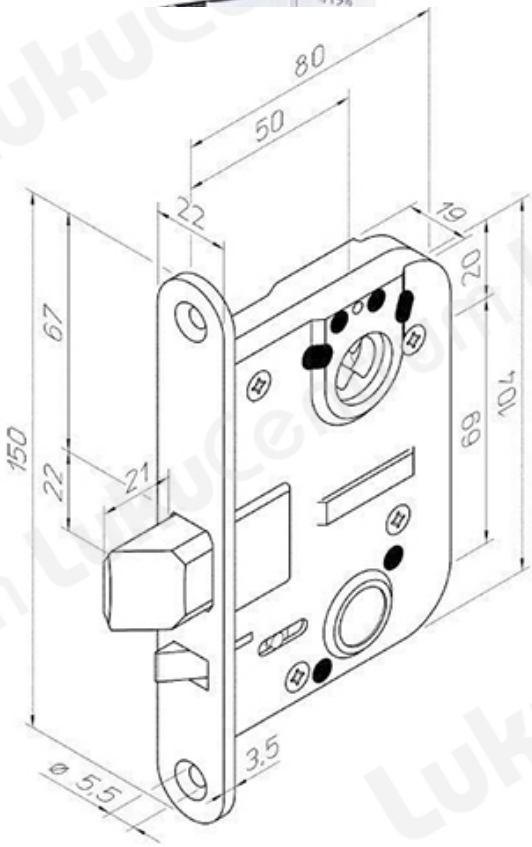TOOTENIMETUS	SOODUS	HIND
Lock case ABLOY 4194 Fe/ZL (vasak)	82.98 ?	94.83 ?