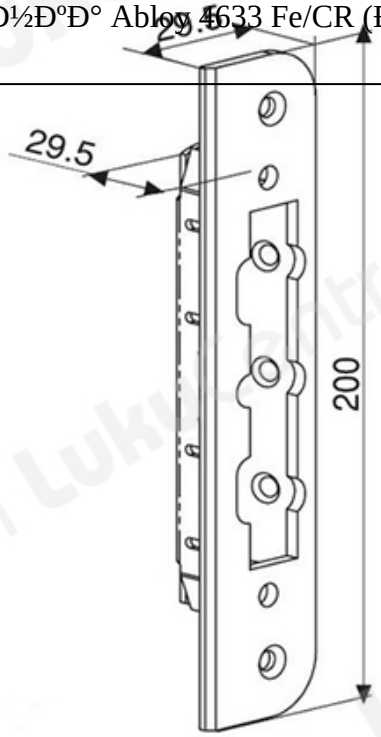| TOOTENIMETUS | SOODUS | HIND |
|---|---|---|
| Ð?Ñ?Ð²ÐµÑ?Ð½Ð°Ñ• Ð¿Ð»Ð°Ð½Ðºð° Ablov 4633 Fe/CR (Ð±ÐµÐ· Ð²Ð¸Ð½Ñ?Ð¾Ð²) | | 47.23 ? |