KORO®

EE Eestikeelne kasutusjuhend asub lehe pöördel • **RU** Инструкцию по установке на русском языке см. на обратной стороне листа • **LV** Montāžas pamācība igauņu valodā ir otrā lapas pusē • **LT** Instrukcija estų kalba pateikta kitoje lapo pusėje • **EN** Installation instructions in English are provided on the reverse side of this sheet

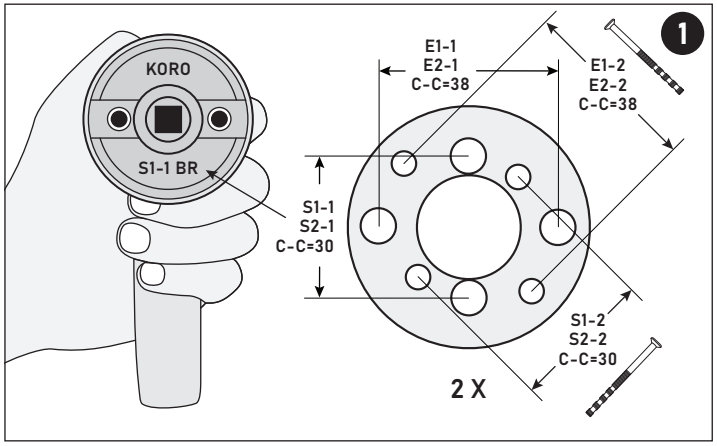

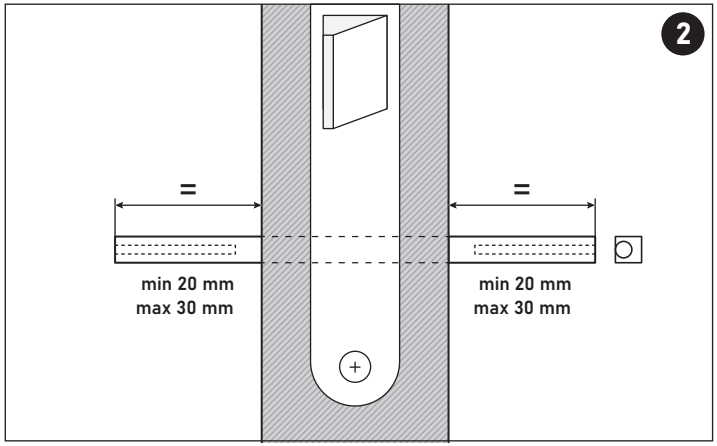

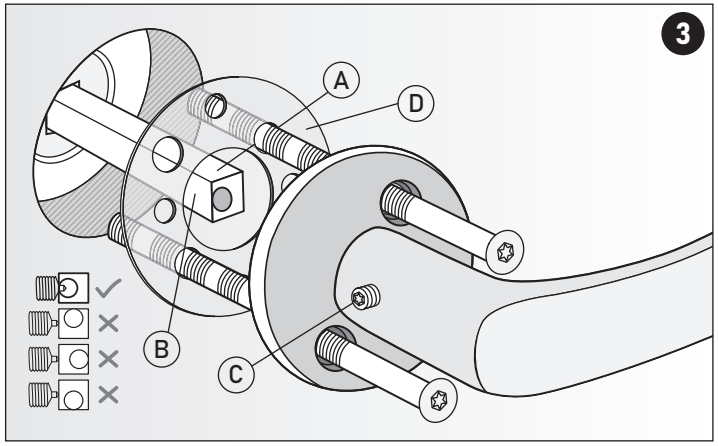

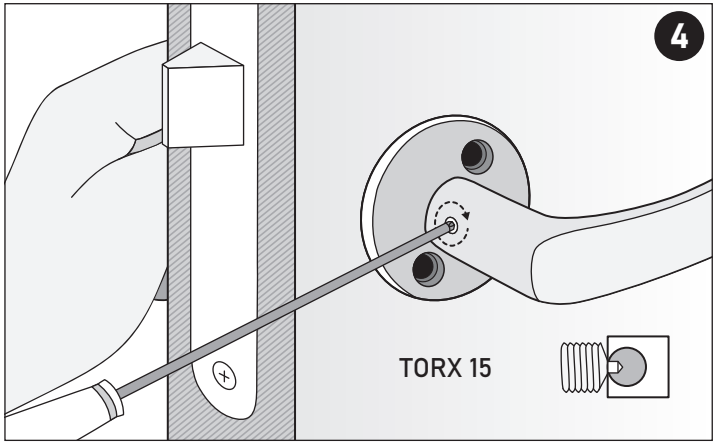

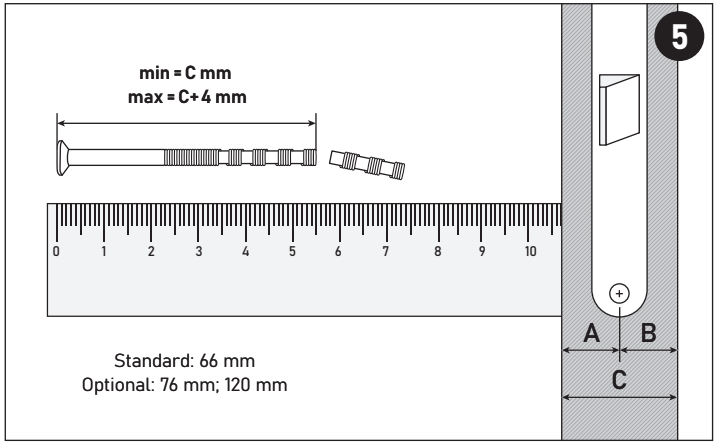

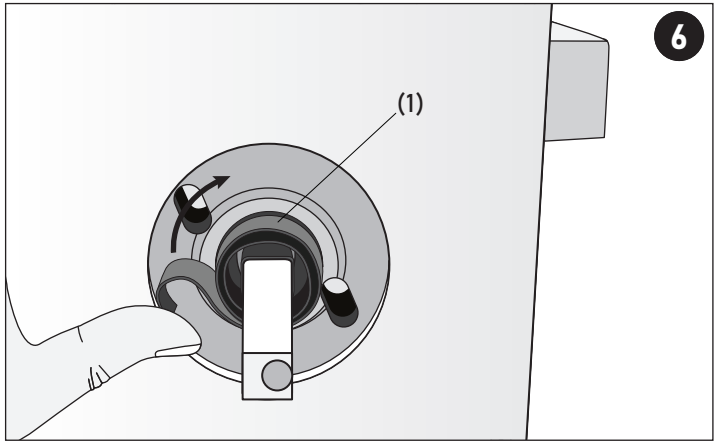

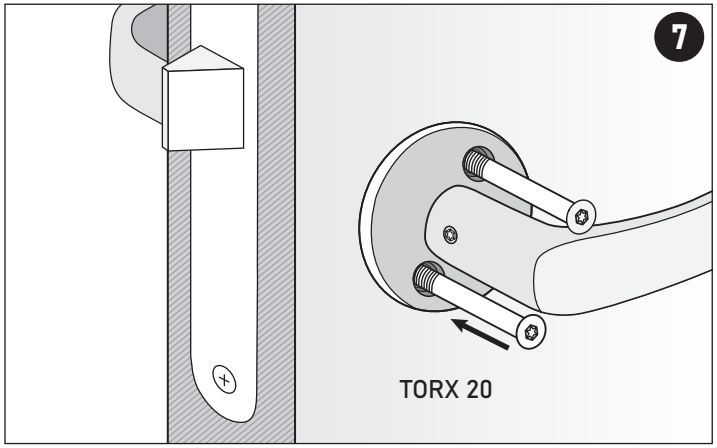

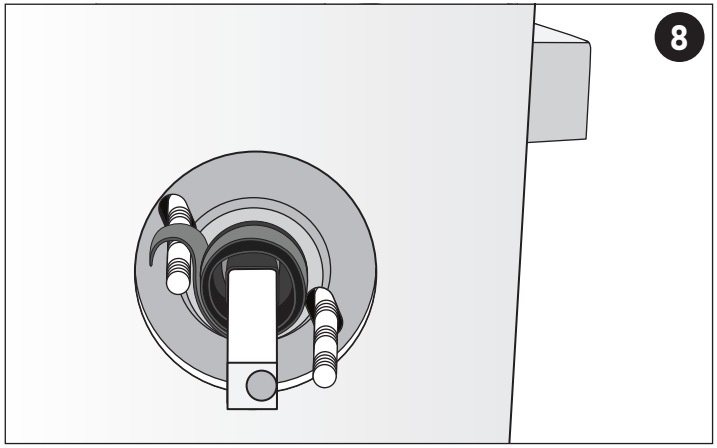

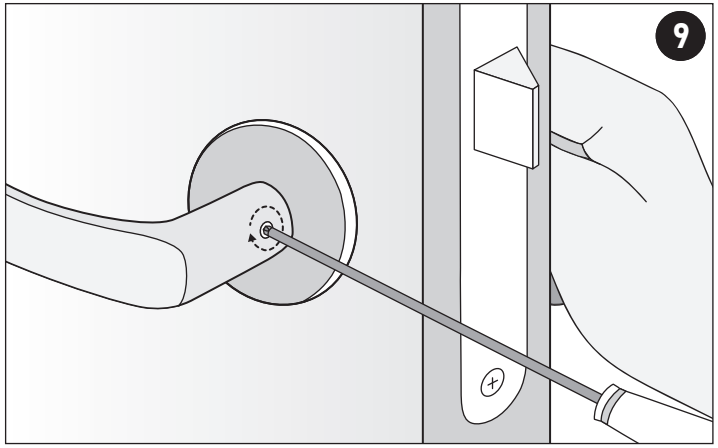

WWW.KORO.EE

KORO®

Ukselinkide paigaldamine | Установка дверных ручек | Durvju rokturu uzstādīšana | Durų rankenos montavimas | Installation of door handles

EE

1. Valida silikoonrõnga õige asend. Välimisel poolel peab silikoonrõngas minema kahe „jala“ otsa.

2. Lingi kara lükata läbi lukukorpuse sedasi, et kara pikkus oleks mõlemal pool võrdne. Kara PEAB ulatuma lingi sisse vähemalt 20 mm.

3. Lingi kara (A) paigaldada sedasi, et kõige õhem külg (B) oleks seal pool, kus toimub lingi kara poldi kinnitus (C). Kara kinnituspolt keeratakse otsaga läbi õhukese kara külje. Lingi roseti ja ukse vahele paigutada ukse pinda/viimistlust kaitsev silikoonist rõngas (D, 2 tk).

4. Hoida välimise poole karast kinni ja siis lükata sisemisele poolele link külge (korralikult vastu ust). Kara liikuda ei tohi.

Sisemise poole kara kinnituspolt lõplikult fikseerida. Kara kinnituse ots peab läbima kara õhukese seina ja peale seda tuleb veel kuni 360 kraadi peale keerata.

5. Mõõta poldid. Poldid ei tohi olla nii pikad, et need välimise poole roseti põhja kinni jääks.

6. Lingi vedru(1) paigaldada välimisele poolele kara külge ja pingutada nii palju, et see jääks läbi korpuse lükatud poldi peale pidama (pilt 8).

7. Poldid lükata läbi sisemise roseti ja paigaldada lingi välimine pool koos silikoonrõngaga. Poldid korralikult fikseerida ja veenduda, et link toimiks korrektselt.

8. Fikseerida välimine kara kinnituspolt.

Kui lukule paigaldatakse ka südamik ja selle katted, siis peavad olema südamiku katete poldid pingutatud enne, kui lingi välimine kara kinnituspolt. Peale südamiku katete kinnitamist võib olla vajadus veel pingutada lingi polte. Eriti metallustel.

Peale välimise kara kinnituspoldi kinnitamist EI TOHI enam kahte lingi polti pingutada ega lahti lasta.

Kui tahetakse lingi polte pingutada, siis peab ühe kara kinnituspoltidest lahti laskma või isegi kara asukohta lingi sees 3-4 mm muutma, et tekiksid uued augud.

(1) Juhul, kui vedru kuulub komplekti.

RU

1. Выбрать правильное положение силиконового кольца. На наружной стороне силиконовое кольцо должно вставляться на две «ножки».

2. Квадратный стержень ручки продеть через корпус замка так, чтобы длина стержня с обеих сторон была одинаковой. Стержень ДОЛЖЕН входить в ручку как минимум на 20 мм.

3. Квадратный стержень ручки (A) расположить так, чтобы самая тонкая сторона (B) была повернута в ту сторону, где происходит крепление квадратного стержня ручки винтом (C). Крепежный винт вкручивается торцом через тонкую сторону стержня. Между розеткой ручки и дверью установить силиконовое кольцо, защищающее поверхность двери/отделку (D, 2 шт.).

4. Крепко держать стержень с внешней стороны двери и насадить ручку на внутреннюю часть стержня (прижав аккуратно к двери). Двигать стержень нельзя.

С внутренней стороны двери до конца закрутить крепежный винт стержня. Торец крепежного винта должен пройти через тонкую стенку стержня, и после этого винт следует повернуть еще максимально на 360°.

5. Измерьте болты. Болты не должны быть настолько длинными, что они упирались бы в основание розетки на внешней стороне двери.

6. Пружину ручки (1) установить на внешней стороне двери, у ручки и натянуть так, чтобы пружина удерживала болт, просунутый через корпус (рисунок 8).

7. Просунуть болты через розетку на внутренней стороне двери и установить ручку на внешней стороне вместе с силиконовым кольцом. Хорошо зафиксировать болты и убедиться, что ручка правильно работает.

8. Зафиксировать на внешней стороне двери крепежный винт стержня.

Если на замок устанавливаются также сердечник и его накладки, то болты накладок сердечника должны быть установлены до того, как будет затянут на внешней стороне двери крепежный винт стержня. После крепления накладок сердечника может потребоваться дополнительно затянуть болты ручки. Особенно у металлических дверей.

После крепления крепежного винта стержня на внешней стороне двери больше НЕЛЬЗЯ подтягивать или ослаблять ни один из болтов ручки.

Если нужно подтянуть болты ручки, то следует ослабить один из крепежных винтов стержня или даже изменить положение стержня внутри ручки на 3-4 мм, чтобы сделать новые отверстия.

(1) В случае если пружина входит в комплект.

LV

1. Izvēlēties pareizo silikona gredzena stāvokli. Ārējā pusē silikona gredzenam jāuziet uz divām “kājām”.

2. Roktura serdeni izstumt cauri slēdzenes korpusam tā, lai serdeņa garums abās pusēs būtu vienāds. Serdenim IR jāiesniedzas rokturī vismaz 20 mm dziļumā.

3. Roktura serdeni (A) uzstādīt tā, lai plānākā mala (B) būtu tur, kur nostiprinās roktura serdeņa bultskrūve (C). Serdeņa nostiprināšanas bultskrūvi pieskrūvē caur plāno serdeņa malu. Starp rozeti un durvīm uzstādīt durvju virsmu/apdari aizsargājošu silikona gredzenu (D, 2 gab.).

4. Pieturēt serdeņa ārējo pusi un uz iekšējās puses uzstumt rokturi (rūpīgi, pret durvīm). Serdenis nedrīkst kustēties.

Iekšpuses serdeņa nostiprināšanas bultskrūvi nofiksēt. Serdeņa stiprinājuma galam jāiziet cauri serdeņa plānajai sienai, pēc tam tas ir jāpagriež par vēl 360 grādiem.

5. Izmērīt bultskrūves. Bultskrūves nedrīkst

būt tik garas, lai tās ieķertos ārpuses rozetes pamatnē.

6. Roktura atsperi(1) uzstādīt ārpusē uz

serdeņa un pievilkt tik daudz, lai tā noturētos uz cauri korpusam izstumtās bultskrūves (8. attēls).

7. Bultskrūves izstumt cauri iekšējai rozetei un uzstādīt roktura ārpusi kopā ar silikona gredzenu. Bultskrūves rūpīgi nofiksēt un pārliecināties, ka rokturis strādā korekti.

8. Fiksēt ārējo serdeņa nostiprināšanas bultskrūvi.

Ja tiek uzstādīts arī slēdzenes serdenis un tā pārklājumi, serdeņa pārklājumu bultskrūvēm jābūt nostiprinātām pirms roktura ārējā serdeņa nostiprināšanas bultskrūves nostiprināšanas. Pēc slēdzenes serdeņa pārklājumu nostiprināšanas var būt nepieciešams vēlreiz pievilkt roktura bultskrūves. Īpaši metāla durvīm.

Pēc ārējās serdeņa nostiprināšanas bultskrū-

ves nostiprināšanas vairs NEDRĪKST pievilkt vai padarīt vaļīgākas abas roktura bultskrūves.

Ja grib pievilkt roktura bultskrūves, viena no serdeņa nostiprināšanas bultskrūvēm ir jāpalaiž vaļīgāka par jāmaina serdeņa atrašanās vieta rokturī par 3-4 mm, lai rastos jaunas atveres.

(1) Ja atspere ietilpst komplektā.

LT

1. Pasirinkite tinkamą silikoninio žiedo padėtį. Išorinėje pusėje silikoninis žiedas turi praeiti per dvi „kojas“.

2. Rankenos strypą prakiškite per spynos korpusą taip, kad jo ilgis iš abiejų pusių būtų vienodas. Strypas TURI įeiti į rankeną mažiausiai 20 mm.

3. Rankenos strypą (A) įdėkite taip, kad ploniausia pusė (B) būtų toje pusėje, kur rankenos strypas tvirtinamas varžtu (C). Strypo tvirtinimo varžtas įsukamas galu per plonąją strypo pusę. Tarp rankenos rozetės ir durų įstatykite durų paviršių / apdailos sluoksnį saugantį silikoninį žiedą (D, 2 vnt.).

4. Laikykite už strypo išorinėje pusėje ir įstumkite jį į vidinę rankenos dalį (gerai prispauskite prie durų). Strypo judinti negalima.

Galutinai užfiksuokite strypo tvirtinimo varžtą iš vidinės pusės. Strypo tvirtinimo galas turi praeiti per ploniausią strypo sienelę ir tada jį reikia pasukti daugiausia 360 laipsnių.

5. Išmatuokite varžtus. Varžtai negali būti tokie ilgi, kad remtųsi į lizdo pagrindą išorinėje durų pusėje.

6. Rankenos spyruoklę (1) uždėkite ant strypo iš išorinės pusės ir įtempkite tiek, kad ji laikytų per korpusą prakištą varžtą (8 pav.).

7. Varžtus prakiškite per vidinį lizdą ir uždėkite išorinę rankenos pusę su silikoniniu žiedu. Gerai užfiksuokite varžtus ir įsitikinkite, kad rankena tinkamai veikia.

8. Užfiksuokite išorinį strypo tvirtinimo varžtą.

Jei į spyną dedama šerdelė ir jos antdėklai, šerdelės antdėklų varžtus reikia užveržti prieš užveržiant išorinį rankenos strypo tvirtinimo varžtą. Pritvirtinus šerdelės antdėklus gali reikėti dar kartą užveržti rankenos varžtus, ypač, jei durys yra metalinės.

Pritvirtinus išorinį strypo tvirtinimo varžtą, NEBEGALIMA nei priveržti, nei atlaisvinti nė vieno rankenos varžto.

Jei norima priveržti rankenos varžtus, reikia išimti vieną iš strypo tvirtinimo varžtų arba net 3–4 mm pakeisti strypo padėtį rankenoje, kad atsirastų naujos angos.

(1) Jei į komplektą įeina spyruoklė

EN

1. Choose the correct position for the silicone ring. On the outer side, the silicone ring must go on top of the two “feet”.

2. Push the tongue through the lock case so that an equal length remains on both sides. The tongue MUST extend into the door handle by at least 20 mm.

3. Install the door handle tongue (A) with its thinnest edge (B) towards the side used to attach the bolt of the door handle tongue (C). The end of the tongue fastening bolt is screwed in with its end through the thin side of the tongue. Place a silicone ring (D, 2 pcs) protecting the surface/finishing of the door between the door handle rosette and the door.

4. Hold the assembly from the tongue on the outer side and push the door handle on the tongue on the inner side (positioned properly against the door leaf). The tongue must not move.

Tighten the tongue fastening bolt on the inner side for the final fit. The end of the tongue fastening bolt must extend through the thin wall of the tongue, and after that an additional 360-degree turn must follow.

5. Measure the bolts. The bolts must not be too long so that they do not get stuck on the bottom of the rosette on the outer side.

6. Install the door handle spring (1) on the tongue on the outer side and tighten it so the spring stays on the bolt pushed through the case (Figure 8).

7. Push the bolts through the inside rosette and install the outside half of the door handle with the silicone ring. Tighten the bolts properly to fix them and ensure that the door handle functions as expected.

8. Fix the tongue fastening bolt on the outer side.

If a cylinder with cover plates is going to be installed for the lock case, the bolts of the cylinder cover plates must be tightened before the outside tongue fastening bolt of the door handle. The door handle bolts may need additional tightening after the cover plates of the cylinder have been attached. This is particularly true for metal base surfaces.

After fixing the outside tongue fastening bolt, the two door handle bolts MUST NOT be tightened or loosened any more.

If tightening the door handle bolts is required, one of the tongue fastening bolts must be released or the location of the tongue inside the door handle must be changed altogether by 3-4 mm so as to create new holes.

(1) If the spring is provided with the set.